Scotsman

Cabine à glace mobile , calorifugée et alimentaire
Implantation en zone de vente , en laboratoire ou en chambre froide.

RBC200 – *cm.83x74x74h*
***185* litres**

RBC300 - *cm.84x74x99h*
300 litres

RBC500 - *cm.128x98x91h*
500 litres

Cabine en polyéthylène,calorifugée, double parois avec isolation thermique. Equipée de roues en nylon fixe et poignées pour faciliter le maniement. Elle est fournie avec un robinet de vidange variable à guillotine.

Made of double insulated plastic material, with nylon wheels and ergonomyc handles for easy maneuvrability; water drain with faucet.

Scodif
BP 30059 - 95101 ARGENTEUIL cedex
Tél: 01 39 81 43 43 - Fax: 01 39 81 31 91
scodif@scodif.fr
www.scodif.fr

Scotsman

Cabine à glace mobile , calorifugée et alimentaire
Implantation en zone de vente , en laboratoire ou en chambre froide.

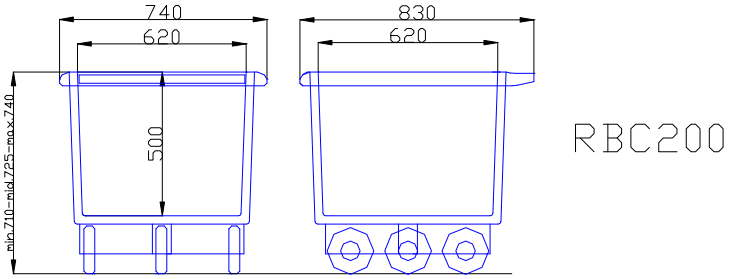

RBC200

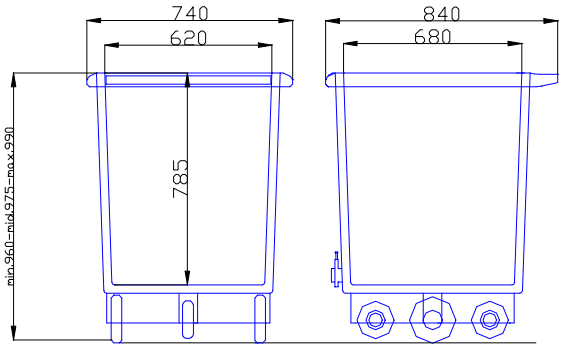

RBC300

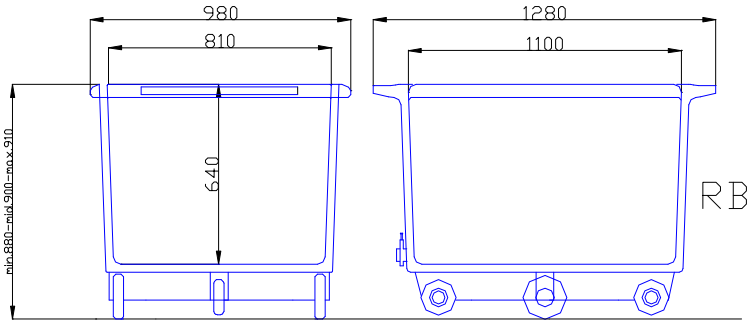

RBC500

Vidange frontale à guillotine
modèle RBC300 e RBC500

Faucet for water drain
standard on RBC300 and 500

Modele *model*	Dimensions LxPxH *Overall size WxDxH (cm)*	Poids net *Gross Weight*
RBC200	74x83x74	22 Kg
RBC300	74x84x99	36 Kg
RBC500	98x128x91	42 Kg

Scodif
BP 30059 - 95101 ARGENTEUIL cedex
Tél: 01 39 81 43 43 - Fax: 01 39 81 31 91
scodif@scodif.fr
www.scodif.fr